TECHNICAL DRAWING / DESSIN TECHNIQUE

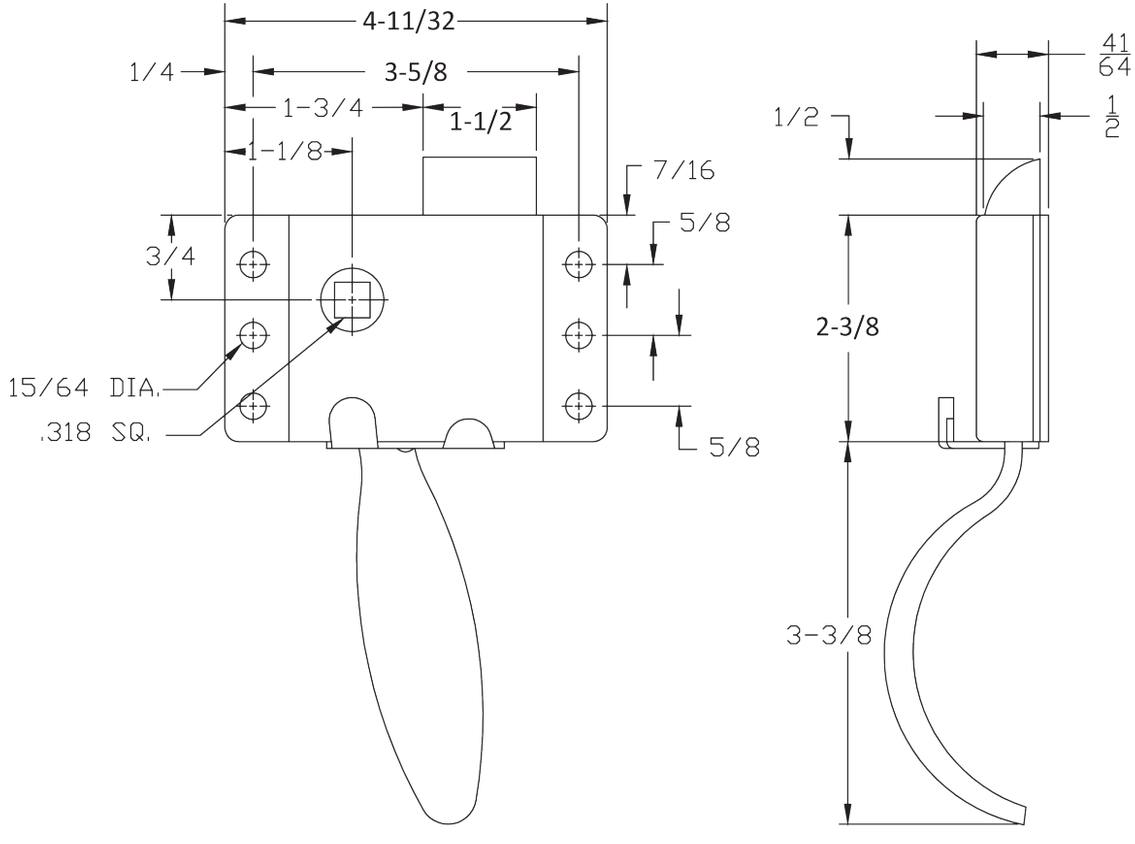

JIMEXS HARDWARE
1 866 447-5656 / INFO@JIMEXS.COM
WWW.JIMEXS-HARDWARE.COM

224-606

Cab lock with locking trigger / Left
Serrure de cabine avec loquet intérieur / Gauche

2022-01-05

PROJECTIONS

MATERIAL/MATÉRIEL	Zinc / Zingué
SPECIFICATIONS/ SPÉCIFICATION	Hole / Trou 5/16