TECHNICAL DRAWING / DESSIN TECHNIQUE

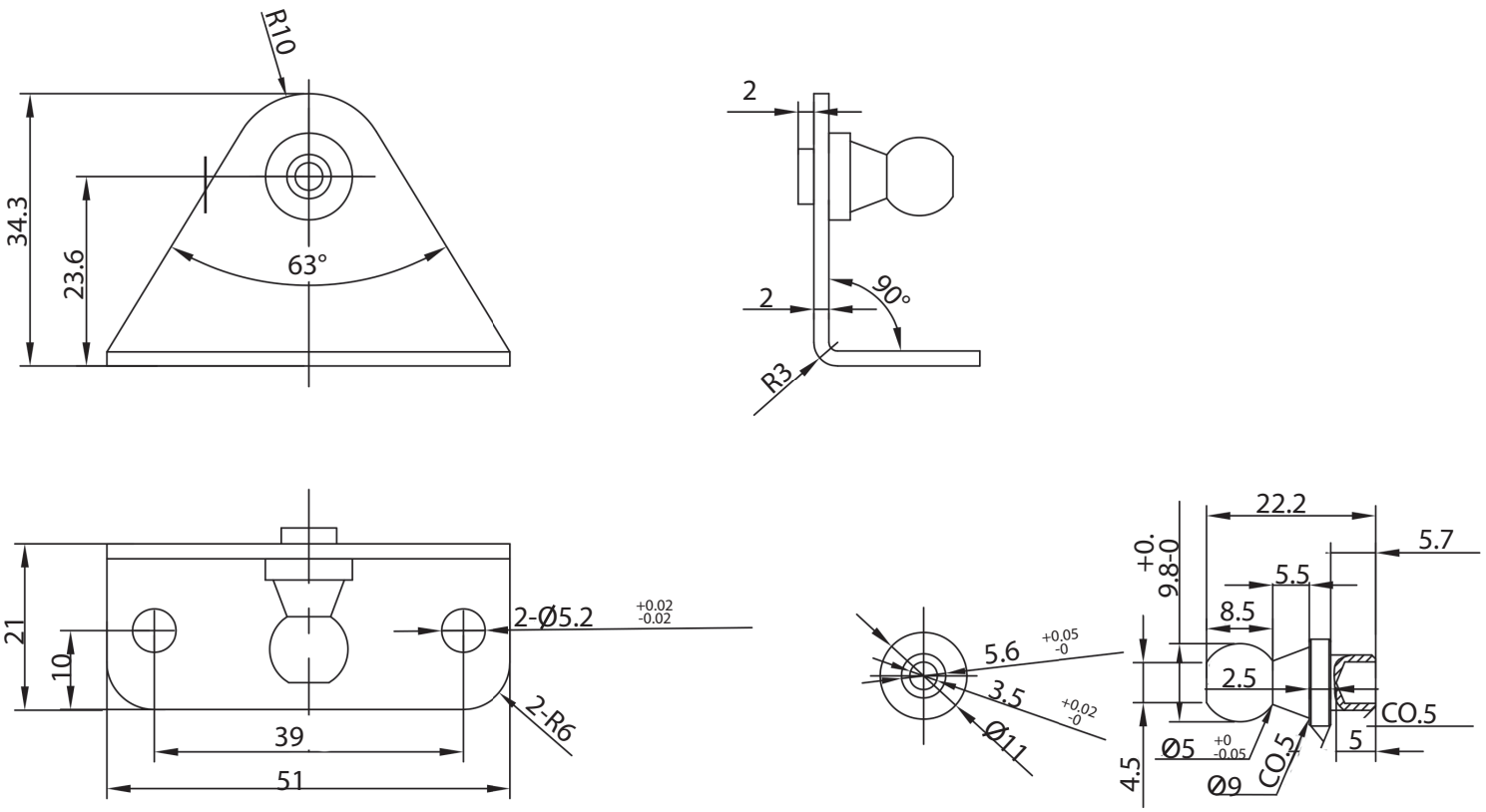

JIMEXS HARDWARE

1 866 447-5656 / INFO@JIMEXS.COM

WWW.JIMEXS-HARDWARE.COM

299-121

Bracket
Embouts

2022-01-06

PROJECTIONS

DIMENSIONS	10" Ball Stud / Boulon à rotule 10 mm
MATERIAL/MATÉRIEL	Zinc / Zingué