Copie non controlée
Ce dessin ne doit pas être utilisé pour des fins de production
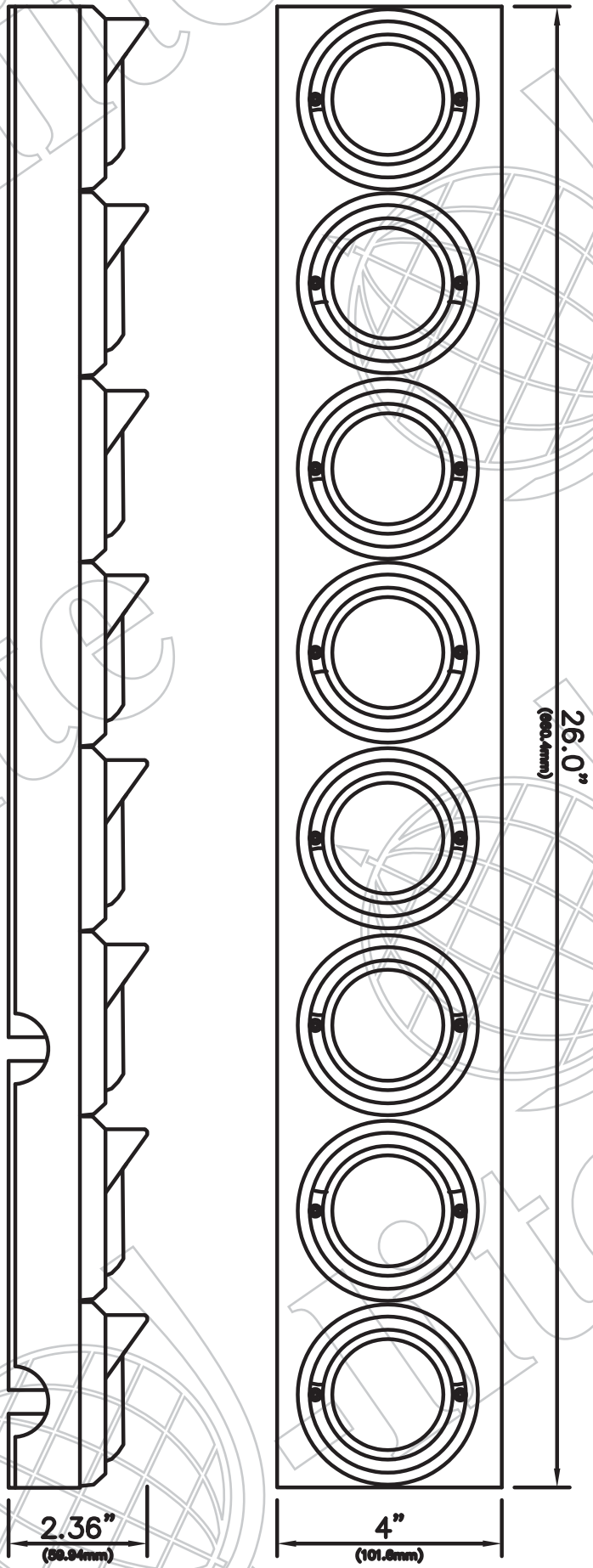
Uncontrolled copy
Do not use this drawing for manufacturing purposes